SCHRAUBEN | NORMTEILE | VERBINDUNGSELEMENTE | eCOMMERCE | eKANBAN

Art. 81826

DUBO-Profilscheiben für Sechskantschrauben

(entspricht keiner anderen Norm)

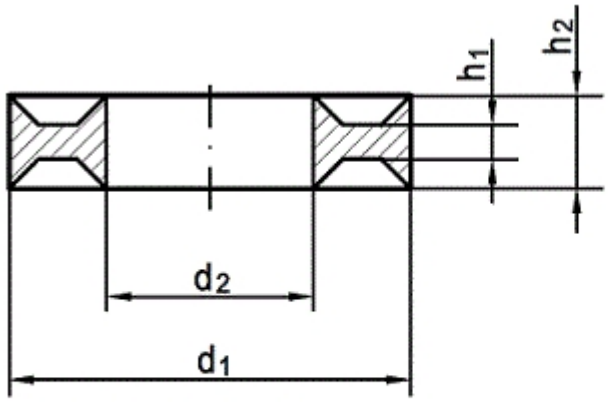

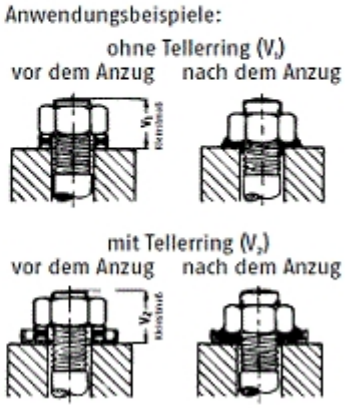

Maße	M 3	M 4	M 5	M 6	M 7	M 8	M 10	M 12	M 14	M 16	M 18	M 20	M 22	M 24	M 27	M 30	M 36	M 48		
d1	8	9,5	10,6	12,7	14,5	16,2	19,6	23,6	25,4	29,4	35,1	35,7	41,6	41,6	47,3	53,1	63,5	86,5		
d2	3,2	4,15	5,15	6,2 / 6,5	7,1	8,1	10,2	12,2	14,2	16,2	18,2	20,3	22,5	24,3	27,3	30,2	36,2	48,2		
h2	2,2	2,6	3	3,5	3,8	4	4,5	5	5,5	6	6,5	7	7,5	8	8,5	8,5	10	17		
h1	0,8	1	1,2	1,4	1,5	1,6	1,8	2	2,1	2,2	2,3	2,4	2,5	2,6	2,7	2,8	3,2	4,5		
v1	5	6	7	8,5	9	10,5	12,5	14,5	16,5	19	21,5	23	24,5	26	28,5	30,5	38	55		
v2	-	-	-	9,25	9,75	11,5	13,5	16	18	20,75	23,25	24,75	26,5	28	30,5	-	-	-		

DUBO-Profilscheiben für Sechskantschrauben

- **Artikelübersicht anzeigen**
- KUNSTSTOFF - naturfarben - DUBO-Profilscheiben für Sechskantschrauben

Alle Angaben ohne Gewähr, Irrtümer und Druckfehler vorbehalten. Technische Maße können teilweise umfangreicher als unser Lieferprogramm sein. © Wegertseder GmbH 1984 - 2024. Die kommerzielle Benutzung von Text und Bild ist nur mit vorheriger schriftlicher Zustimmung erlaubt. Bilder und PDF-Dateien enthalten digitale Signaturen, die auch teilweise oder veränderte Entnahme nachvollziehbar machen.

Wegertseder GmbH
Gewerbegebiet Dorfbach 5
D-94496 Ortenburg
GERMANY

Zentral-Telefon: +49(0)8542 / 417-400
Zentral-Telefax: +49(0)8542 / 417-401
Zentral-Mail: info@wegertseder.com
Internet: www.wegertseder.com

Registergericht AG Passau (HRB 6015)
Geschäftsführer Manfred Wegertseder
UST-ID: DE813152138
Steuer-Nr: 153/285/70308 FA Passau