Wegertseder.com

Euro Label GEPRÜFTER ONLINE-SHOP EHI

bevh MITGLIED
Mitglied im Bundesverband des E-Commerce und Versandhandels



# DIN 440

**cheiben für Holzkonstruktionen, R= Rundloch**

(austauschbar mit **ISO7094**)

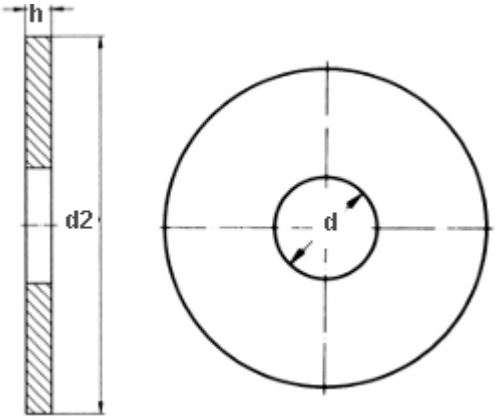


| Maße (d) | 5,5 | 6,6 | 9 | 11 | 13,5 | 17,5 | 22 | 24 | 26 | 30 |
|---|---|---|---|---|---|---|---|---|---|---|
| für Gewinde | M 5 | M 6 | M 8 | M 10 | M 12 | M 16 | M 20 | M 22 | M 24 | M 27 |
| h | 2 | 2 | 3 | 3 | 4 | 5 | 6 | 6 | 6 | 6 |
| d2 | 18 | 22 | 28 | 34 | 44 | 56 | 72 | 80 | 85 | 98 |

## DIN 440 Scheiben für Holzkonstruktionen, R= Rundloch

- **Artikelübersicht anzeigen**
- ROSTFREI A2 - cheiben für Holzkonstruktionen, R= Rundloch
- ROSTFREI A4 - cheiben für Holzkonstruktionen, R= Rundloch
- STAHL - cheiben für Holzkonstruktionen, R= Rundloch
- STAHL - feuerverzinkt - cheiben für Holzkonstruktionen, R= Rundloch
- STAHL - galvanisch verzinkt - cheiben für Holzkonstruktionen, R= Rundloch

Alle Angaben ohne Gewähr, Irrtümer und Druckfehler vorbehalten. Technische Maße können teilweise umfangreicher als unser Lieferprogramm sein. © Wegertseder GmbH 1984 - 2024. Die kommerzielle Benutzung von Text und Bild ist nur mit vorheriger schriftlicher Zustimmung erlaubt. Bilder und PDF-Dateien enthalten digitale Signaturen, die auch teilweise oder veränderte Entnahme nachvollziehbar machen.

Wegertseder GmbH
Gewerbegebiet Dorfbach 5
D-94496 Ortenburg
GERMANY

Zentral-Telefon: +49(0)8542 / 417-400
Zentral-Telefax: +49(0)8542 / 417-401
Zentral-Mail: info@wegertseder.com
Internet: www.wegertseder.com

Registergericht AG Passau (HRB 6015)
Geschäftsführer Manfred Wegertseder
UST-ID: DE813152138
Steuer-Nr: 153/285/70308 FA Passau